ORIGINALE

OFFICINE MECCANICHE
DI PONZANO VENETO S.P.A.

31050 PONZANO VENETO - TREVISO - ITALIA - Via Postumia, 62
tel.++39/422/4413-fax ++39/422/441499-Home page:http://www.omspa.it E-mail:omspa@omspa.it

DICHIARAZIONE CE DI CONFORMITÀ
CE CONFORMITY DECLARATION

n° 40-06

La ditta
The company

OFFICINE MECCANICHE DI PONZANO VENETO SPA
31050 PONZANO VENETO (Treviso) - ITALIA - Via Postumia 62

dichiara sotto la propria responsabilità, che la macchina:
declares on his own responsability, that the machine:

Modello
Model

OM SCREEN EOLO

Matricola
Serial No.

99F030000T

Anno
Year

2006

E' provvista di marchio **CE** ed è conforme alle seguenti direttive comunitarie e norme:

- Direttiva macchine **CE 98/37** (che sostisuisce la CEE 89/392 e le successive modifiche)
- Direttiva compatibilità elettromagnetica **CEE 89/336**.
- Direttiva bassa tensione **CEE 73/23**.

*Is provided with the **CE** mark and is in conformity with the following European Economic Comunity directives and standards:*

- ***EC 98/37*** *norm about machines (replacing the EEC 89/392 and relevant revisions).*
- ***EEC 89/336*** *Electromagnetic compatibility norm.*
- ***EEC 73/23*** *norm about low tension.*

Ponzano Veneto, li 04/07/06

OFFICINE MECCANICHE
DI PONZANO VENETO SPA
Presidente
Sergio Carlesso

COMMESSA :

OM SCREEN EOLO

DIAGRAMMA BLOCCHI E SCHEMA DI FLUSSO

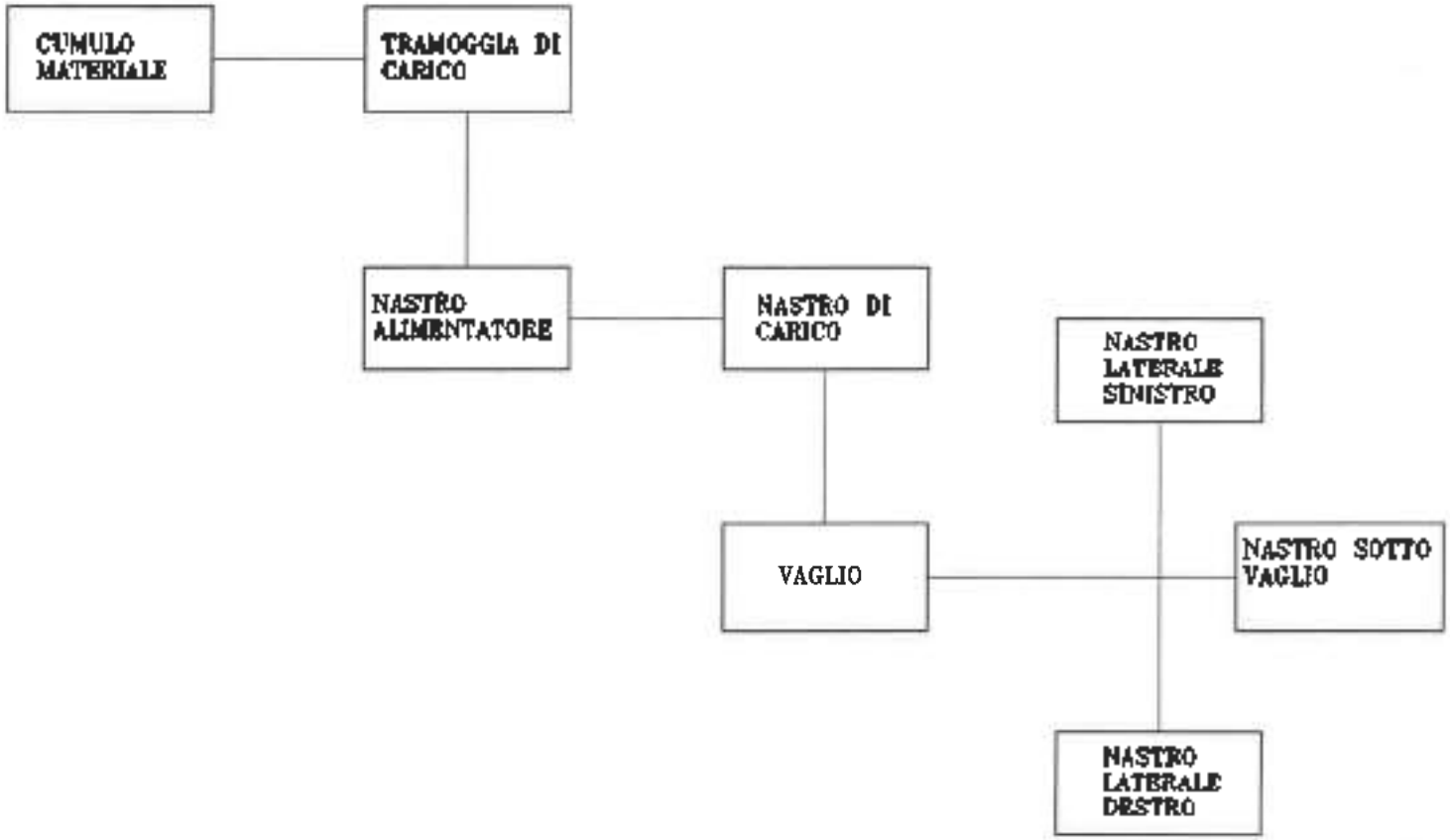

EOLO

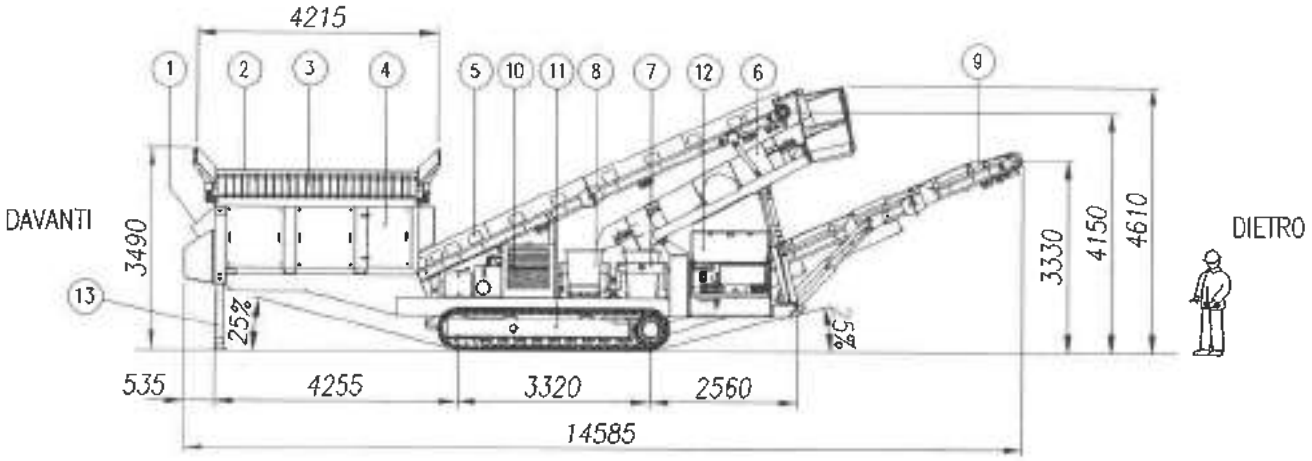

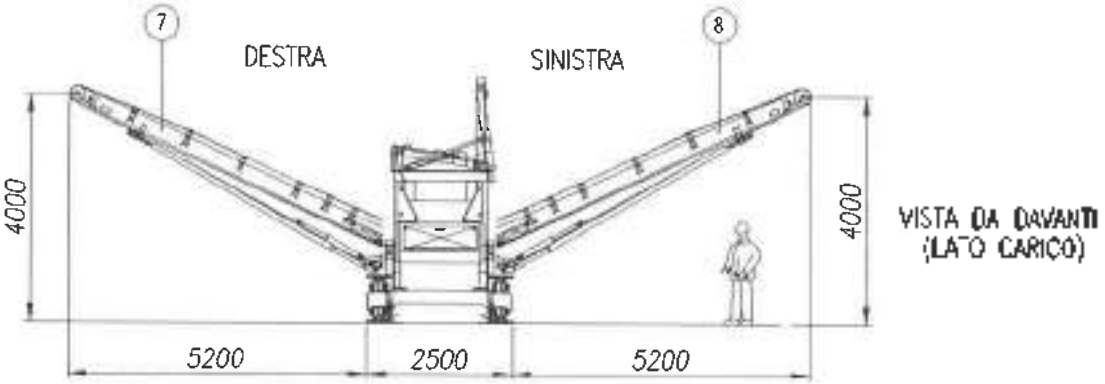

FASE DI LAVORO

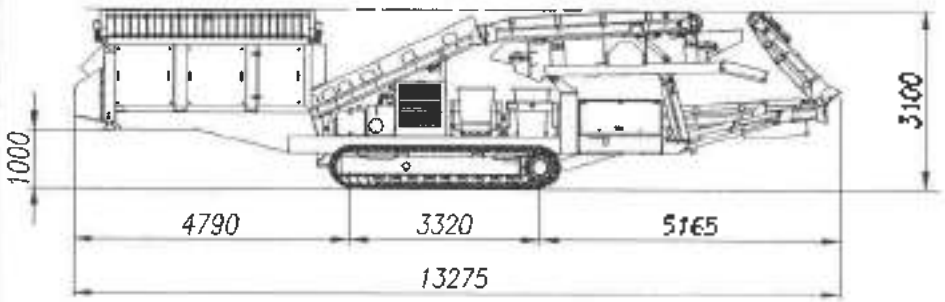

NB. CARICAMENTO CON PEDANE LUNGHE

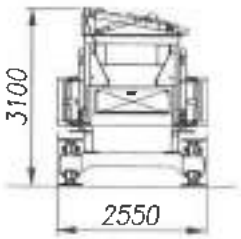

FASE DI TRASPORTO

13	Stabilizzatori
12	Centrale idraulica e quadro comandi
11	Cingoli
10	Gruppo potenza
9	Nastro materiale fini
8	Nastro laterale DX
7	Nastro laterale SX
6	Vaglio
5	Nastro di carico
4	Nastro alimentazione
3	Griglione sgrossatore
2	Tramoggia di carico da pala
1	Tramoggia di carico da CRUSHER
	Descrizione

Caratteristiche non impegnative. La ditta Officine Meccaniche di Pozzoni S.p.A. si riserva di modificare senza alcun preavviso

31050 PONZANO VENETO - TREVISO - ITALIA - Via Postumia, 62
Tel. +39 0422 44 13 Fax +39 0422 44 14 99
INTERNET - Home-Page:http://www.omspa.it - E-Mail:omspa@omspa.it

OM SCREEN "EOLO"

	MACCHINA BASE		
	Produzione massima	[t/h]	300
N.B.:	*La produzione è variabile in funzione della tipologia del materiale in alimentazione*		
	Pezzatura di alimentazione al vaglio	[mm]	0/120
	Peso totale senza optional	[kg]	22900
2.01	**Vaglio vibrante**	[mm]	1500x3500
	vaglio vibrante VV520 a due piani vibranti		
	rete superiore a maglie quadre luce	[mm]	40x40
	rete inferiore a maglie arpa - luce	[mm]	10
	Regolazione idraulica dell'inclinazione		
2.02	**Tramoggia di carico (capacità geometrica)**	[mc]	4
	larghezza di carico	[mm]	4215
2.03	**Tramoggia di carico posteriore da frantumatore**		
2.04	**Griglione sgrossatore con barratti luce**	[mm]	120
2.05	**Nastro trasportatore alimentatore**	[m]	0,90x3,65
	larghezza tappeto	[mm]	900
	interasse tamburi	[mm]	3650
2.06	**Nastro trasportatore di carico**	[m]	1,00x7,20
	larghezza tappeto	[mm]	1000
	interasse tamburi	[mm]	7200
	altezza di scarico	[mm]	4150
2.07	**Motorizzazione**		
	Motore diesel a 4 cilindri		
	Potenza a 2500 rpm	[kW]	74
2.08	**Carro cingolato**		
	larghezza suola cingolo	[mm]	400
	larghezza totale carro cingolato	[mm]	2500
	interasse ruote carro cingolato	[mm]	3320
2.09	**Nastro trasportatore sotto vaglio**	[m]	1,00x6,00
	larghezza tappeto	[mm]	1000
	interasse tamburi	[mm]	6000
	altezza di scarico	[mm]	3330
2.10	**Nastro trasportatore laterale destro**	[m]	0,65x7,30
	larghezza tappeto	[mm]	650
	interasse tamburi	[mm]	7300
	altezza di scarico	[mm]	4000

31050 PONZANO VENETO - TREVISO - ITALIA - Via Postumia, 62
Tel. +39 0422 44 13 Fax +39 0422 44 14 99
INTERNET - Home-Page http://www.omspa.it - E-Mail:omspa@omspa.it

OM SCREEN "EOLO"

2.11	**Nastro trasportatore laterale sinistro**	[m]	**0,65x7,30**
	larghezza tappeto	[mm]	**650**
	interasse tamburi	[mm]	**7300**
	altezza di scarico	[mm]	**4000**
2.13	**Gruppo stabilizzatori idraulici**		
	VARIANTI		
5.02	**Rete superiore**	[mm]	**Various dimensions**
5.03	**Rete inferiore**	[mm]	**Various dimensione**
5.04	**Rete inferiore entintasamento**	[mm]	**Various dimensions**
5.06	**Griglione sgrossatore vibrante con barrotti**	[mm]	**120**
	(da completare con articolo 8.05)		
	Dimensioni della macchina in fase di trasporto con griglione cod. 5.06		
	lunghezza	[mm]	**13300**
	larghezza	[mm]	**2550**
	altezza	[mm]	**3400**

31050 PONZANO VENETO - TREVISO - ITALIA - Via Postumia, 62
Tel. +39 0422 44 13 Fax +39 0422 44 14 99
INTERNET - Home-Page:http://www.omspa.it - E-Mail:omspa@omspa.it

OM SCREEN "EOLO"

OPTIONAL

8.01 Radiocomando liv. 1**

movimentazione grigliona di carico; start/stop nastro alimentatore (e grigliona vibrante dove previsto);pulsante d'emergenza; avvisatore acustico

8.02 Radiocomando liv.2**

movimentazione grigliona di carico; start/stop e controllo cingoli; movimentazione stabilizzatori idraulici; start/stop nastro alimentatore (e grigliona vibrante dove previsto); pulsante d'emergenza; avvisatore acustico

8.03 Pompa travaso gasolio

8.04 Rompizolle ad un asse

(da completare con articolo 8.05)

8.05* Gruppo pompa alimentazione ausiliaria**

8.06 Piano inferiore grigliona sgrossatore (rete)

---

* Componenti con trasporto a parte
** Optional alternativi (non utilizzabili contemporaneamente)
*** In caso di installazione congiunta cod. 8.06 e cod. 8.04 è da installarsi un unico gruppo 8.05
N.B.: Deve sempre essere verificata la disponibilità delle varianti e degli optional scelti

Le prestazioni produttive e le caratteristiche tecniche indicate sono orientative.
La ditta Officine Meccaniche di Ponzano Veneto S.p.A. si riserva di modificarle senza preavviso.